IZANDER

New

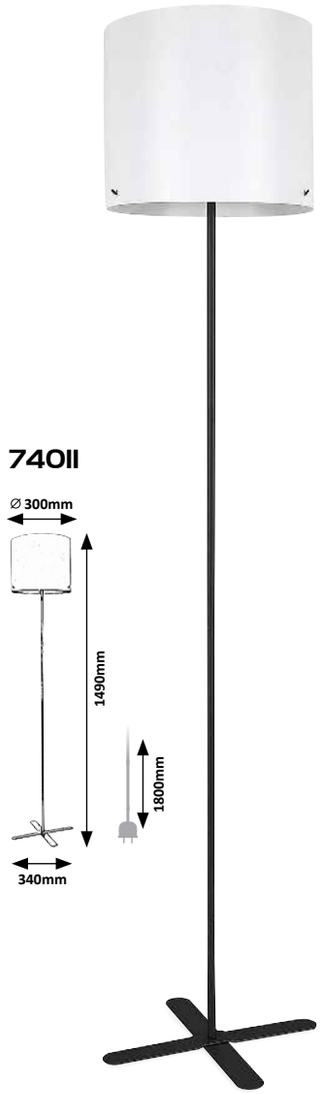

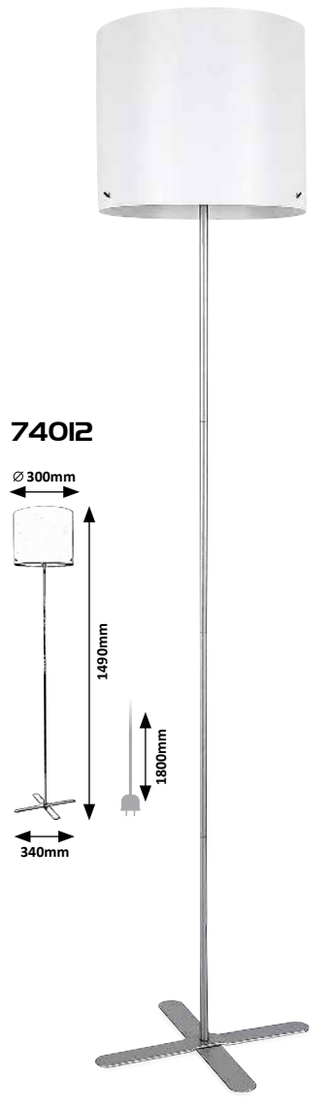

GODRIC

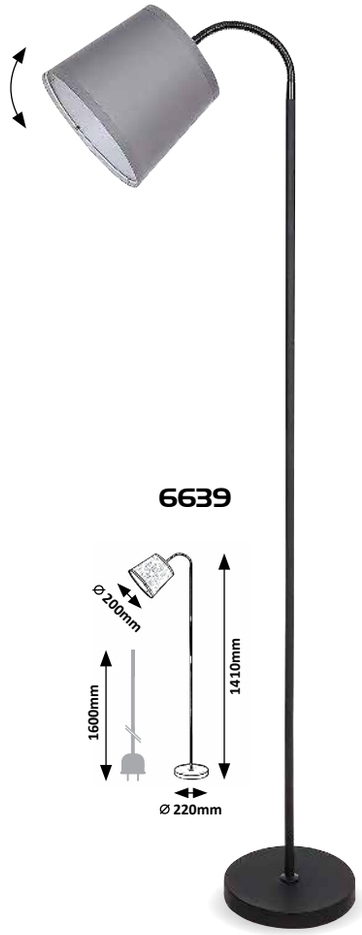

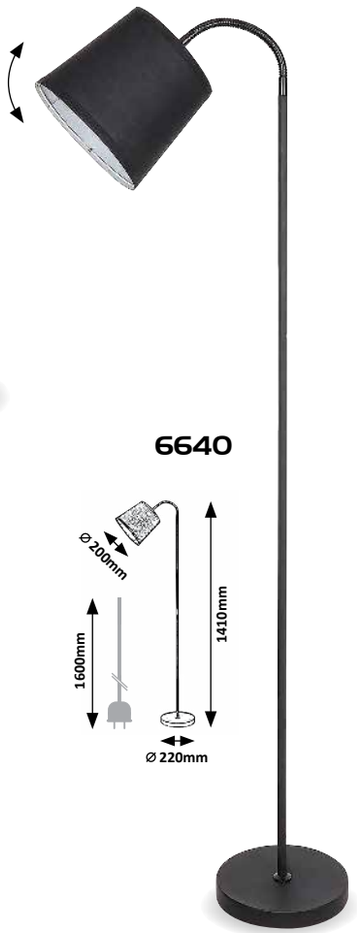

74011 M P
E27 / 1x max. 40W
IP20 • 19369 •
black/white

5 996595 740115

74012 M P
E27 / 1x max. 40W
IP20 • 19369 •
silver/white

5 996595 740122

6639 M T
E27 / 1x max. 25W
IP20 •
19982
black/grey

5 998250 366395

6640 M T
E27 / 1x max. 25W
IP20 •
19979
black

5 998250 366401

rabalux